器具明細		
品　番	品　名	數量
C755VUN	蹲式馬桶	1
TS401NS(F)	沖水閥	1
T82CR32	套管接頭	1
T436WG100	油泥	1

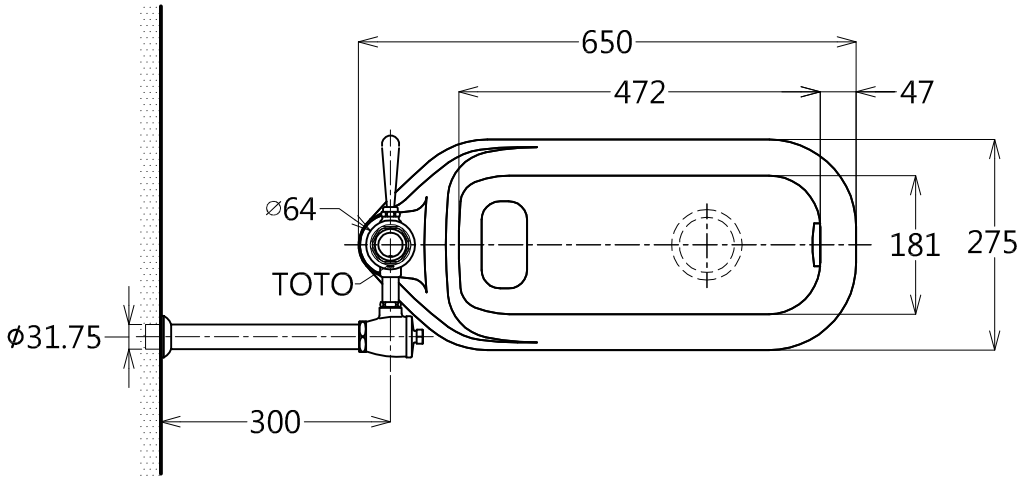

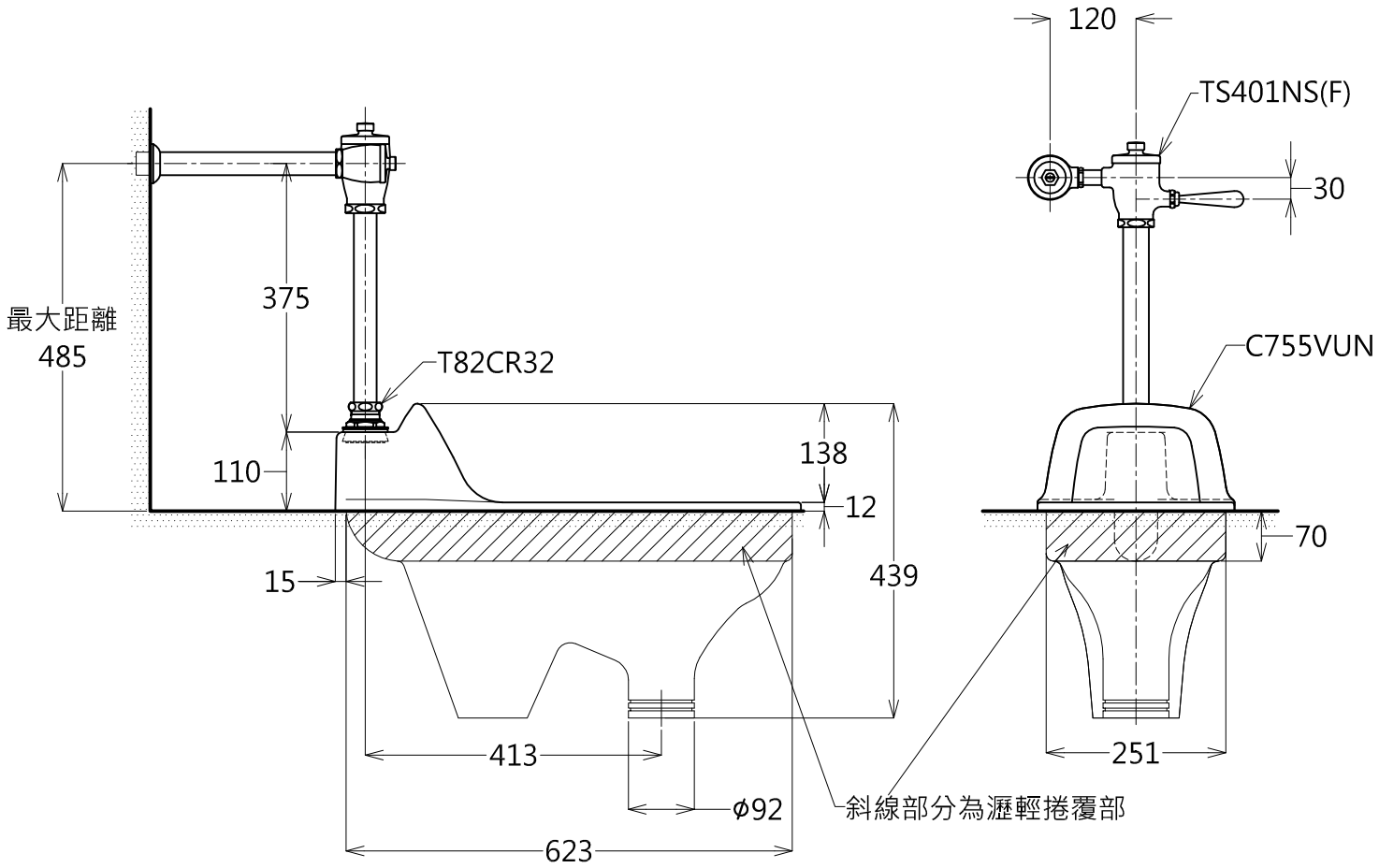

產品整體尺寸: 650x275x439

TOTO	單位 M/M	CAD比例 1:1 出圖比例 1:10	名稱 蹲式馬桶
製圖 Yairu	檢圖	審核	日期 2011.11.30
備註 JPN/SSF	版別 02	修改日期 2013.11.06	圖紙 A4

品番 C755VUN/TS401NS(F)